ԿՏՐՎԱԾՔ 1 - 1

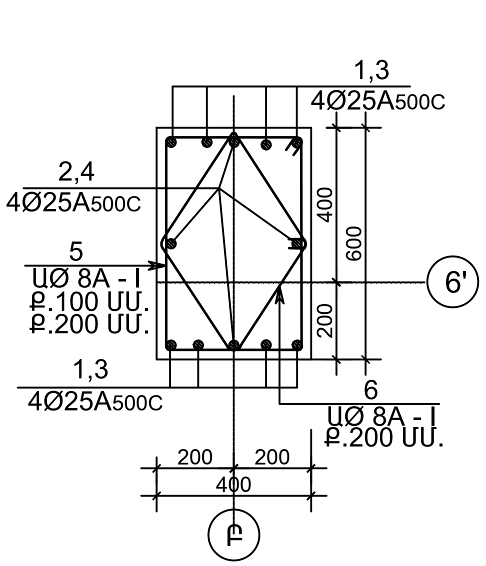

ԿՏՐՎԱԾՔ 2 - 2

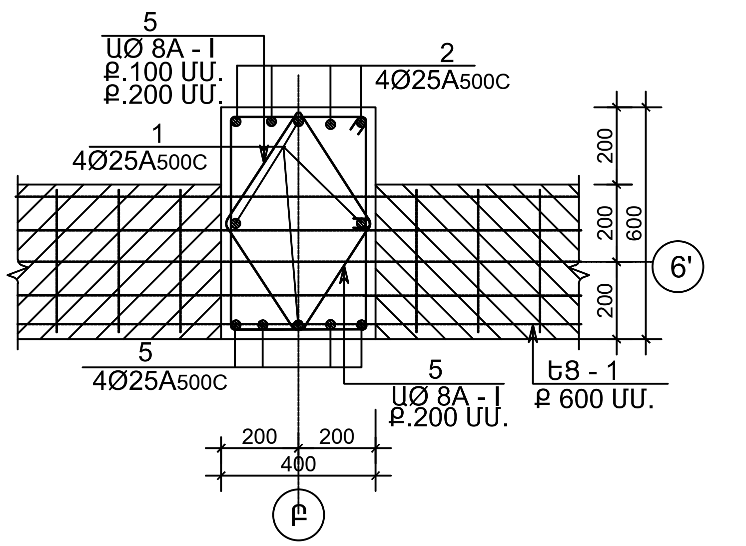

ՀԱՏՈՒՅԹ 3 - 3

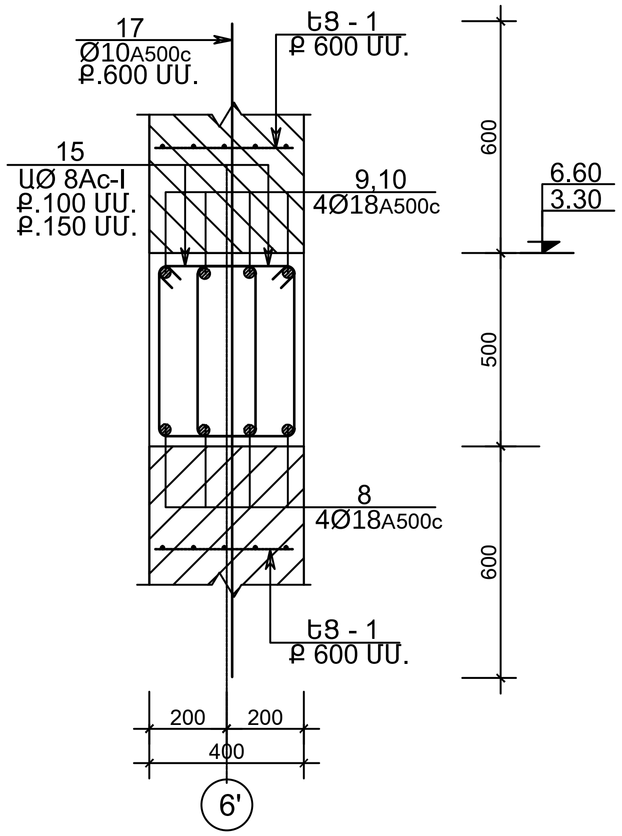

ՀԱՏՈՒՅԹ 4 - 4

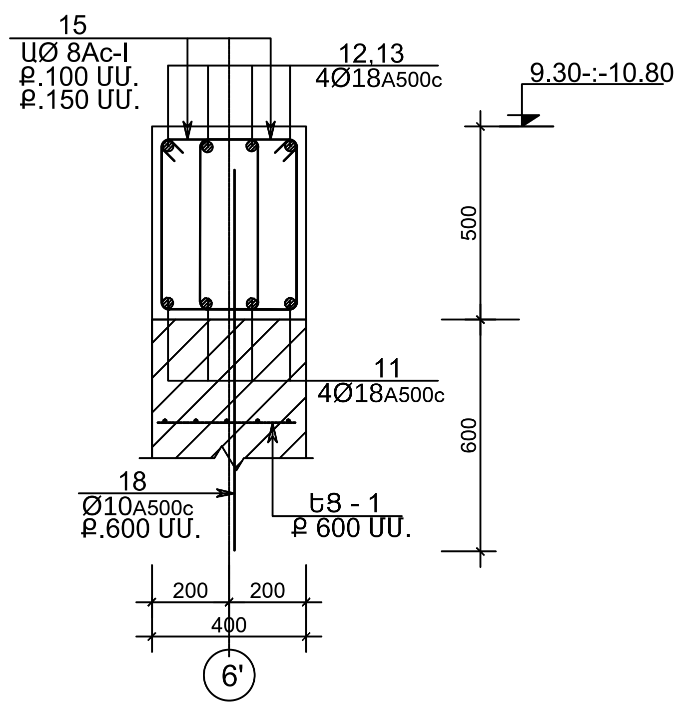

ՀԱՏՈՒՅԹ 5 - 5

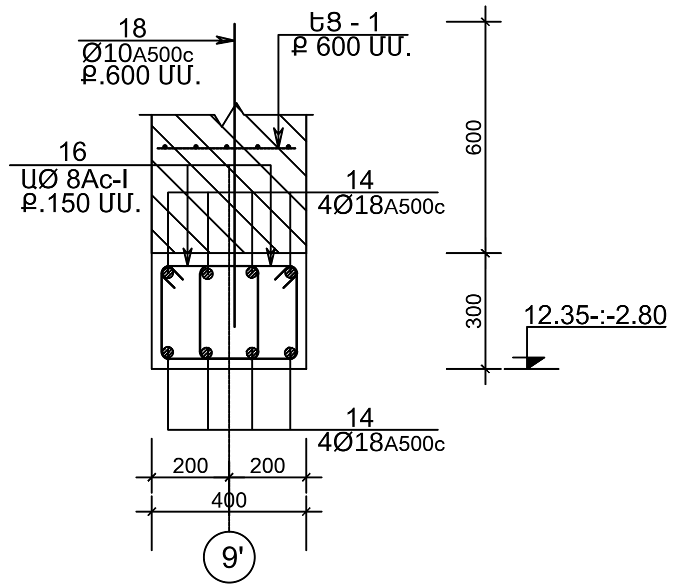

ՀԱՆԳՈՒՅՑ - 1

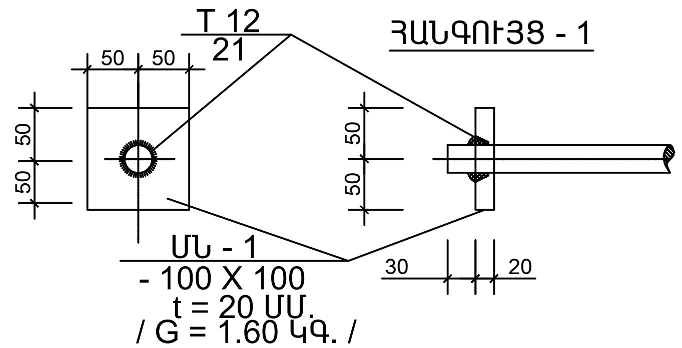

ՀԱՆԳՈՒՅՑ - 2/3/

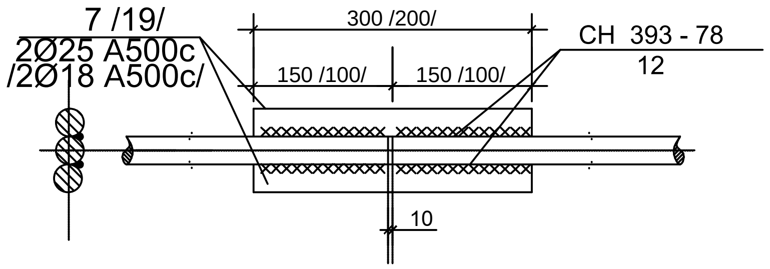

§î²ÌðàÊ» ՍՊԸ	ՆԳԾ	Է.ՀԱՐՈՒԹՅՈՒՆՅԱՆ		ՀՀ ԳԵՂԱՐՔՈՒՆԻՔԻ ՄԱՐԶԻ ԶՈԼԱՔԱՐ ՀԱՄԱՅՆՔԻ ԹԻՎ 2 ԴՊՐՈՑԻ ՀԻՄՆԱՆՈՐՈԳՄԱՆ ՆԱԽԱԳԻԾ		
	ՃԱՐՏԱՐԱԳԵՏ	Հ.ԿԱՐԱՊԵՏՅԱՆ				
				ԿՈՆՍՏՐՈՒԿՏՈՐԱԿԱՆ ՄԱՍ ՄՈՒՏՔԱԱՍՐԱՀ	Փուլ	Թերթ	Թերթեր
					ԱՆ	Կ-74	87
	ՊԱՏՎԻՐԱՏՈՒ «ՀՀ ՔԱՂԱՔԱՇԻՆՈՒԹՅԱՆ ՆԱԽԱՐԱՐՈՒԹՅԱՆ ԾԻԳ» ՊՀ			ԿՏՐՎԱԾՔ 1 - 1 ÷ 5 - 5	ՊԱՏՎԵՐ ԲԼԱՃՁԲ-15/2 ԱՌ 06 ՄԱՅԻՍԻ 2015	